Häuslebau

(c) Maike Kurz 2018
www.unika-r-t.blogspot.de

Material:

- Steckenpferdchenstanze 'Haus' (#6300682), 2 x ausgestanzt
- ein Papier/Kartonstreifen 7 cm breit, 12 cm lang für's Dach
- **Variante A Dekohaus**: ein Papier/Kartonstreifen 7 cm breit und16,7 cm lang für Wände und Boden
- **Variante B Schachtelhaus**: zwei Karton/Papierstreifen 7 cm breit und 9,4 cm lang für Wände und Boden
- Doppelseitiges Klebeband, Masking Tape

DACH:

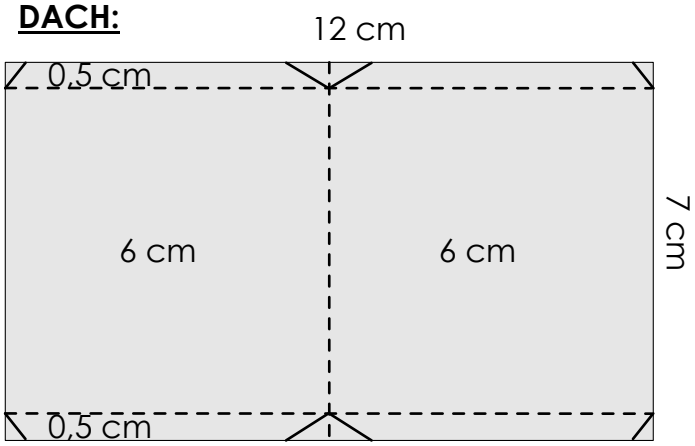

GIEBEL:

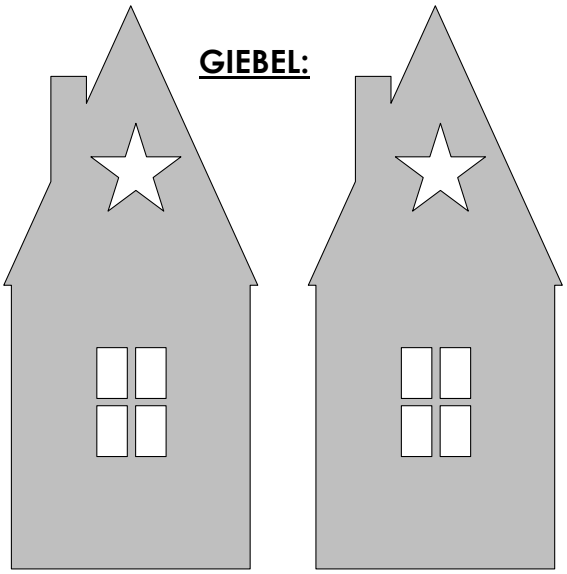

Dach ***zuerst*** mit doppelseitigem Klebeband an den Giebeln befestigen, dann erst die Wände festkleben, da die Seitenwände unter den Dachüberstand geschoben werden!!!

A)DEKOHAUS
WÄNDE UND BODEN

Klebelaschen spitz zuschneiden!

Meine Fenster befinden sich mit 2 cm Abstand vom Boden und mit 1 cm Abstand von den Seitenkanten entfernt.

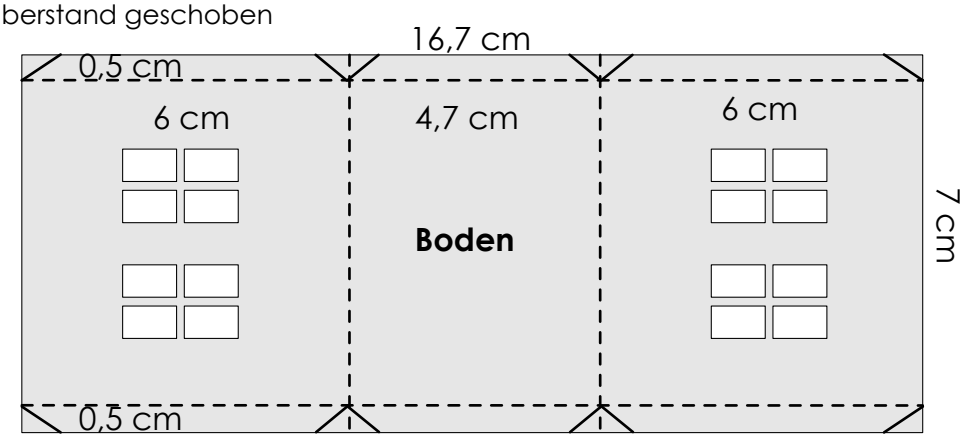

B)SCHACHTELHAUS/LICHTERHAUS
WÄNDE UND BODEN

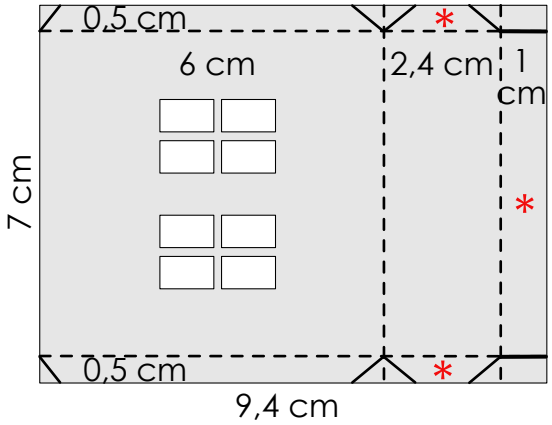

* Die Seiten des Bodens nur umknicken, nicht am Giebelteil festkleben.

Die Öffung kann später mit einem Masking Tape verschlossen werden.
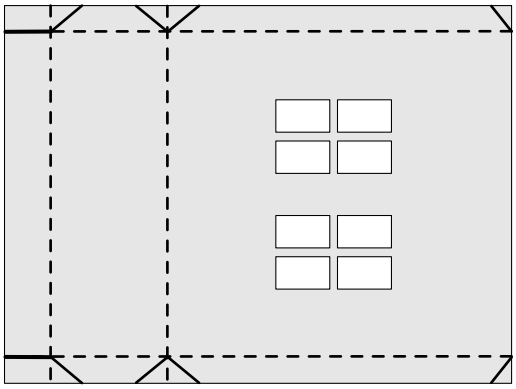
Man kann auch ein elektrisches Teelicht hineinstellen.